Veiligheidsventiel

DN32 x DN40

PenTec

Pressure and Temperature Control

Veiligheidsventiel DN32 x DN40

DUCO veiligheidsventielen worden toegepast voor de beveiliging van CV- en koelinstallaties tegen overdruk.

De insteldruk (bar) en het maximale vermogen (kW) waarvoor het ventiel geschikt is, zijn op het ventiel aangegeven. Het op het veiligheidsventiel aangegeven vermogen dient groter te zijn dan het nominale ketelvermogen. Bij druk(over)stijging zal het ventiel zich gedeeltelijk openen. Bij ca. 10% boven de vermelde insteldruk opent het ventiel volledig (zgn. 'pop-effect') en voert het de energie in de vorm van stoom af.

Af fabriek worden de DUCO veiligheidsventielen ingesteld op de aangegeven openingsdruk. Deze instelling kan nadien niet meer worden gewijzigd.

Min. / max. bedrijfstemperatuur	-10°C / +120°C
Geschikt voor glycol toepassingen tot max.	50%

Alle DUCO veiligheidsventielen voldoen aan de eisen uit de Richtlijn Drukapparatuur 'Pressure Equipment Directive (PED)' 2014/68/EU Module B / Module D.
Het kwaliteitssysteem voldoet aan de NEN-EN-ISO 9001.

Norm EN-ISO 4126-1.

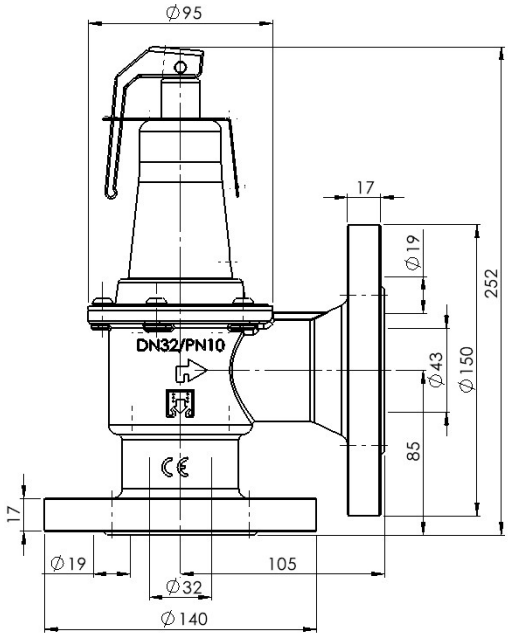

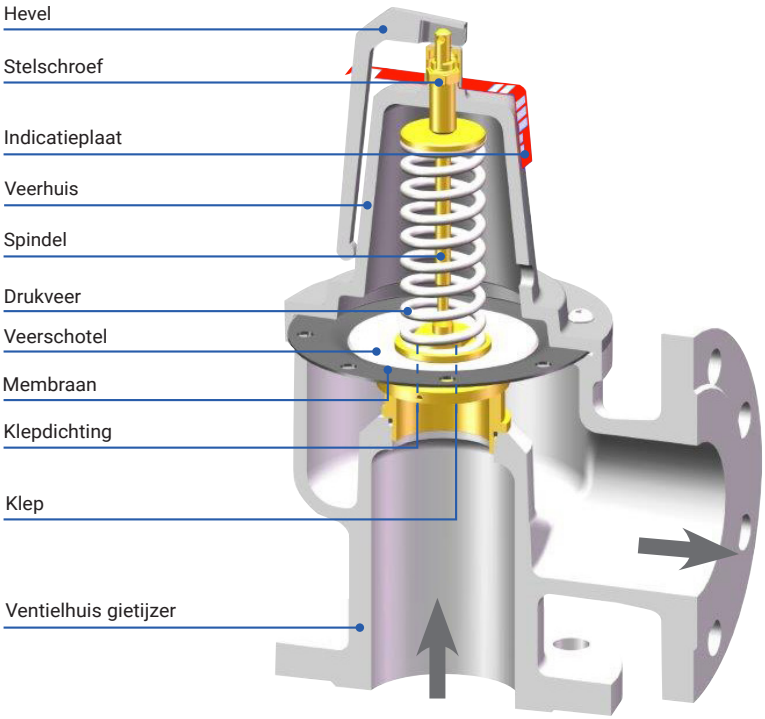

Veiligheidsventielen DUCO DN32 x DN40		
Artikelnummer	Insteldruk bar	Capaciteit kW
1160-0-01-11	0,5	220
1160-0-02-11	1	295
1160-0-04-11	2	430
1160-0-05-11	2,5	495
1160-0-06-11	3	555
1160-0-08-11	4	685
1160-0-10-11	5	810
1160-0-16-11	6	930
1160-0-17-11	7	1050
1160-0-18-11	8	1165
1160-0-19-11	9	1285
1160-0-20-11	10	1395

PenTec
Pressure and Temperature Control

PenTec BV
Edisonweg 7
3442 AC Woerden

Tel. 0182 503 100
E-mail info@pentecbv.nl
Internet www.pentecbv.nl

DUCO

kiwa certified ISO 9001

CE 0476