Veiligheidsventiel

DN50 x DN65

PenTec

Pressure and Temperature Control

Veiligheidsventiel DN50 x DN65

DUCO veiligheidsventielen worden toegepast voor de beveiliging van CV- en koelinstallaties tegen overdruk.

De insteldruk (bar) en het maximale vermogen (kW) waarvoor het ventiel geschikt is, zijn op het ventiel aangegeven. Het op het veiligheidsventiel aangegeven vermogen dient groter te zijn dan het nominale ketelvermogen. Bij druk(over)stijging zal het ventiel zich gedeeltelijk openen. Bij ca. 10% boven de vermelde insteldruk opent het ventiel volledig (zgn. 'pop-effect') en voert het de energie in de vorm van stoom af.

Af fabriek worden de DUCO veiligheidsventielen ingesteld op de aangegeven openingsdruk. Deze instelling kan nadien niet meer worden gewijzigd.

Min. / max. bedrijfstemperatuur	-10°C / +120°C
Geschikt voor glycol toepassingen tot max.	50%

Alle DUCO veiligheidsventielen voldoen aan de eisen uit de Richtlijn Drukapparatuur 'Pressure Equipment Directive (PED)' 2014/68/EU Module B / Module D.
Het kwaliteitssysteem voldoet aan de NEN-EN-ISO 9001.

Norm EN-ISO 4126-1.

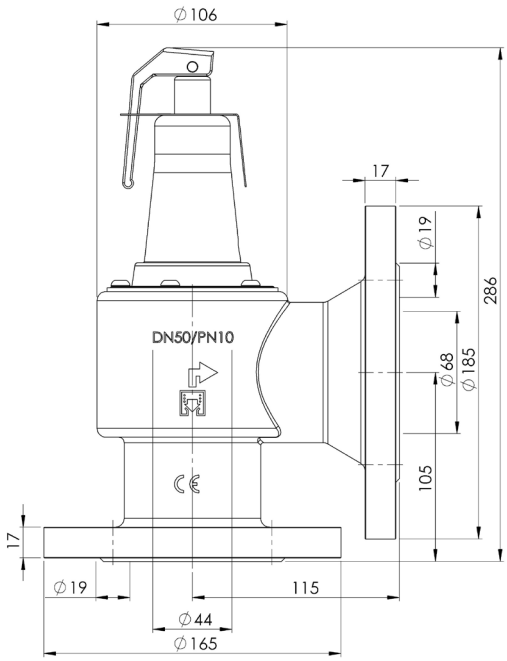

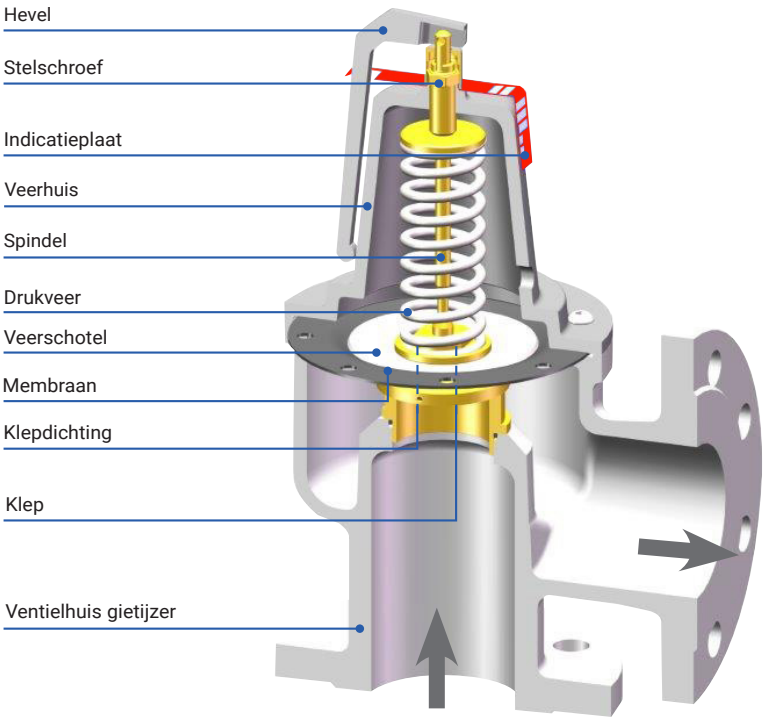

Veiligheidsventielen DUCO DN50 x DN65		
Artikelnummer	Insteldruk bar	Capaciteit kW
1170-0-01-11	0,5	450
1170-0-02-11	1	610
1170-0-04-11	2	885
1170-0-05-11	2,5	1020
1170-0-06-11	3	1150
1170-0-08-11	4	1415
1170-0-10-11	5	1670
1170-0-16-11	6	1915
1170-0-17-11	7	2160
1170-0-18-11	8	2410
1170-0-19-11	9	2655
1170-0-20-11	10	2880

PenTec
Pressure and Temperature Control

PenTec BV
Edisonweg 7
3442 AC Woerden

Tel. 0182 503 100
E-mail info@pentecbv.nl
Internet www.pentecbv.nl

DUCO

kiwa certified CERMET CERTIFIED MANAGEMENT SYSTEM
kiwa gecertificeerd ISO 9001
CE 0476