PCC BASIC SV TOP*
Vloerverwarming
Verdeler 1-10 groeps

PenTec

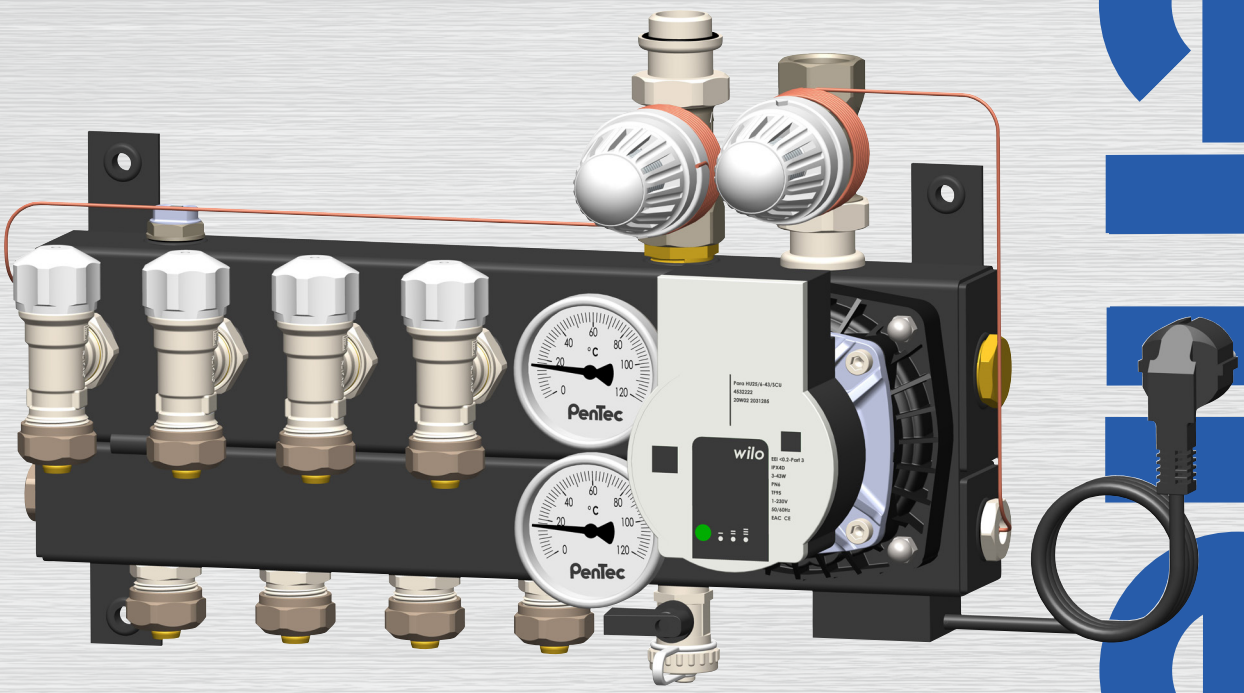

Geschikt voor stadsverwarming

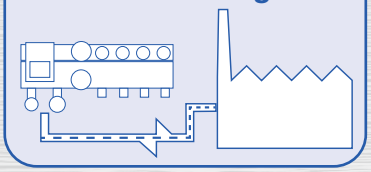

***StadsVerwarming**

kiwa gecertificeerd ISO 9001

CE

PCC BASIC SV TOP
Vloerverwarmingsverdeler
1-10 groeps

De PenTec Comfort Compact BASIC SVTOP (stadsverwarming) vloerverwarmingsverdeler (leverbaar van 1 t/m 10 groeps) kan worden toegepast in stadsverwarming (max. 6 bar).

* Verdelers stadsverwarming max. 10 bar: leverbaar op aanvraag

De PCC BASIC SVTOP verdeler is standaard voorzien van een energie-zuinige ❶ WILO Para 25/6 pomp, ❷ een ½" ontluchter, ❸ 2x thermometer (op de aanvoer- en retourbalk van de verdeler), ❹ 2x dubbel instelbare thermostaatkranen (aanvoer-retour) met waxvoeler en capillair. Tevens is de PCC BASIC SVTOP verdeler intern voorzien van een keer(terugslag)klep die er voor zorgt dat er geen directe stroming mogelijk is van aanvoer naar retour. Op de retour groepsaansluiting van de PCC BASIC SVTOP verdeler zijn ❺ dubbel instelbare haakse kranen ¾ "EC gemonteerd. De aanvoer van de PCC BASIC SVTOP verdeler groepsaansluiting is voorzien van ❻ nippels ¾"EC. Tevens is in de aanvoer een ❼ vul- / aftapkraan gemonteerd.

Let op: De EC knelsets zijn optioneel leverbaar.

Materiaal:	Zwart gepoedercoat stalen kokerprofielen 50 x 40 x 3 mm en 80 x 50 x 3 mm
Ontluchting:	Aan bovenzijde bevindt zich een ½" ontluchter
Pomp:	Deze is gemonteerd aan de voorzijde van de unit
Thermometers:	2x thermometer, 1x in de aanvoer en 1x in de retour gemonteerd
Geluiddemping:	Rubberen inlagen (contactgeluiddempend) in de bevestigingspunten (incl. 3-stuks bouten, sluitringen en pluggen)
Aanvoer en retour	2x Thermostatisch ventiel met waxvoeler en capillair (buisje) 1 t/m 10 groeps G ¾" dubbel instelbaar thermostatisch ventiel, capaciteit 350 l/h bij 0,2 bar
Bevestiging pomp:	Door middel van tapeinden en losse moeren (pomp blijft verwisselbaar)
Aansluiting van de groepen:	Retour: dubbel instelbaar en afsluitbaar haaks ventiel met G ¾" Euroconus (actuatorvoorbereid M30 x 1,5) Aanvoer: G ¾"euroconus nippel
Lengte buis:	Advies: maximale buislengte ca. 100 m per groep

vooraanzicht

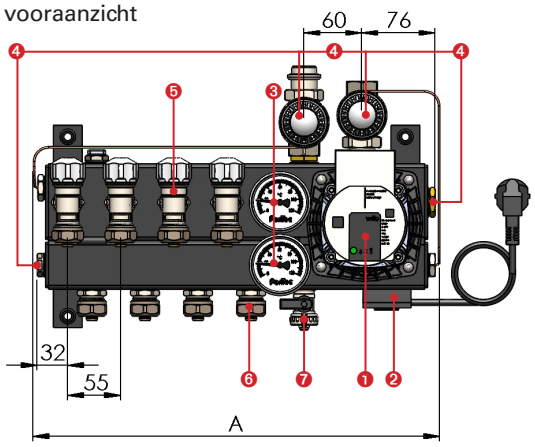

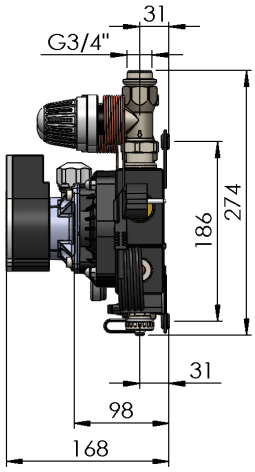

zij-aanzicht

BASIC SVTOP uitvoering		
Artikelnummer	**Aantal groepen**	**Lengte A in mm**
2013-6-21-01	1	365
2013-6-22-01	2	365
2013-6-23-01	3	420
2013-6-24-01	4	475
2013-6-25-01	5	530
2013-6-26-01	6	585
2013-6-27-01	7	640
2013-6-28-01	8	695
2013-6-29-01	9	750
2013-6-30-01	10	805

kiwa gecertificeerd ISO 9001

CE

! Raadpleeg ook de PDF's
- Curves Wilo Para 25/6 pompen
- Capaciteitsgrafieken
- Productverklaring verdelers

PenTec

PenTec BV
Edisonweg 7
3442 AC Woerden

Tel. 0182 503 100
E-mail info@pentecbv.nl
Internet www.pentecbv.nl