DUCOnsole Deluxe

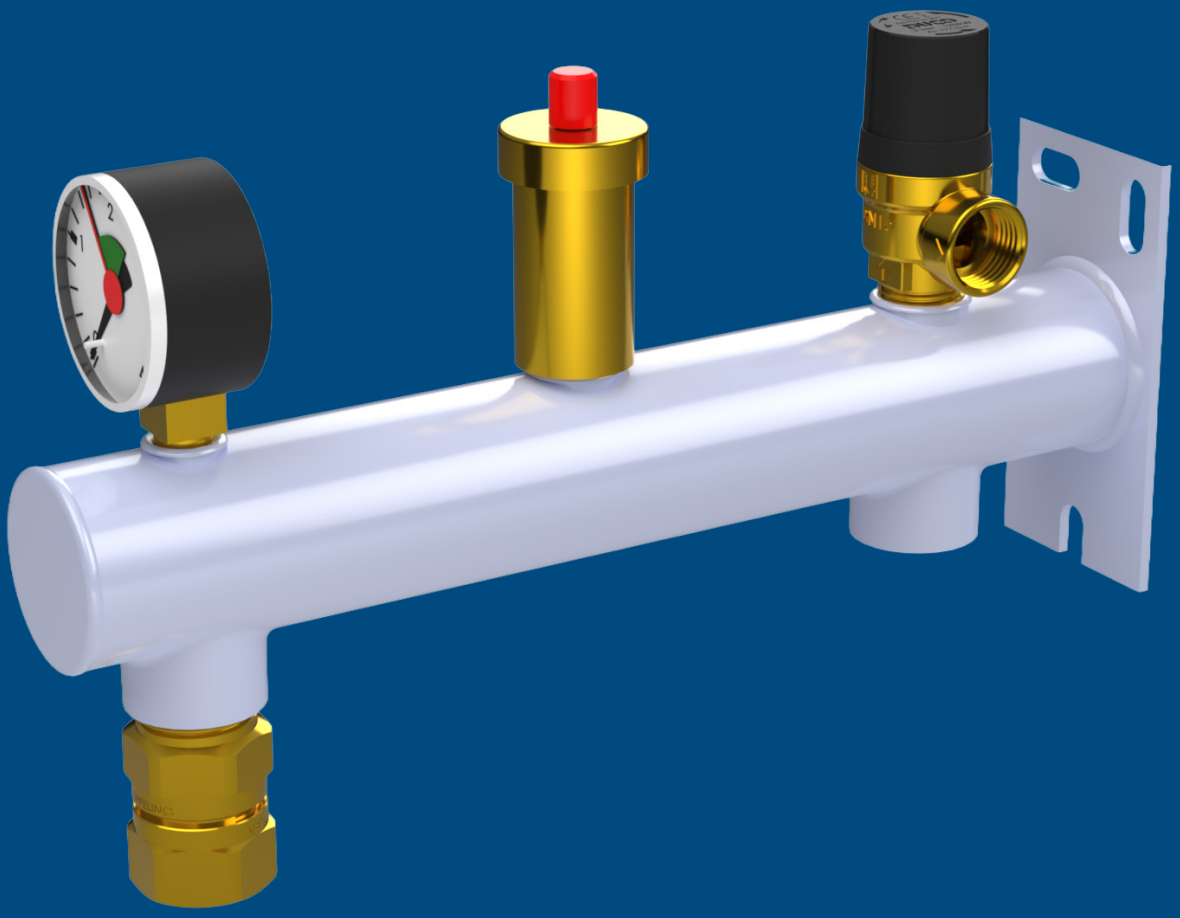

PenTec
Pressure and Temperature Control

DUCOnsole Deluxe

DUCOnsoles Deluxe voorzien van:

❶ ½" veiligheidsventiel 3 bar
❷ 3/8" vlotterontluchter
❸ 1/4" manometer 0- 4 bar
❹ 3/4" EVC-koppeling
❺ 2x 3/4" aansluiting

en zijn geschikt voor de montage van expansievaten tot en met 25 liter.

Het expansievat wordt hangend gemonteerd op de ¾" aansluiting van de console. De console is voorzien van een muurplaat die is voorzien van 3 sleufgaten. Het open sleufgat bevindt zich aan de onderzijde, zodat voormontage van een muurbout mogelijk is. De beide dwarssleufgaten bevinden zich aan de bovenzijde, zodat ook een loodrechte montage gerealiseerd kan worden.

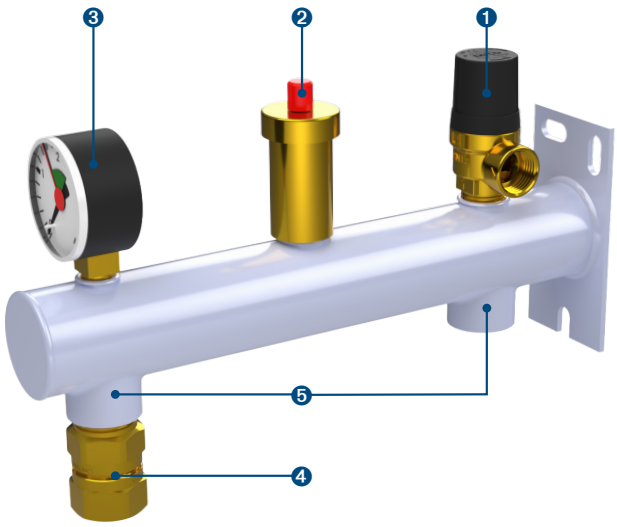

EVC koppeling
Bij het controleren, respectievelijk vervangen van het expansievat zal de cv-installatie afgetapt c.q. drukloos gemaakt moeten worden. Door montage van een EVC tussen vat en installatie is het mogelijk het expansievat los te koppelen zonder de installatie drukloos te maken. Uiteraard voldoen de EVC expansievatkoppelingen aan alle relevante eisen.

*** Deze console is ook leverbaar exclusief componenten (1, 2, 3 en 4).**

Kleur: Wit (RAL 9010)

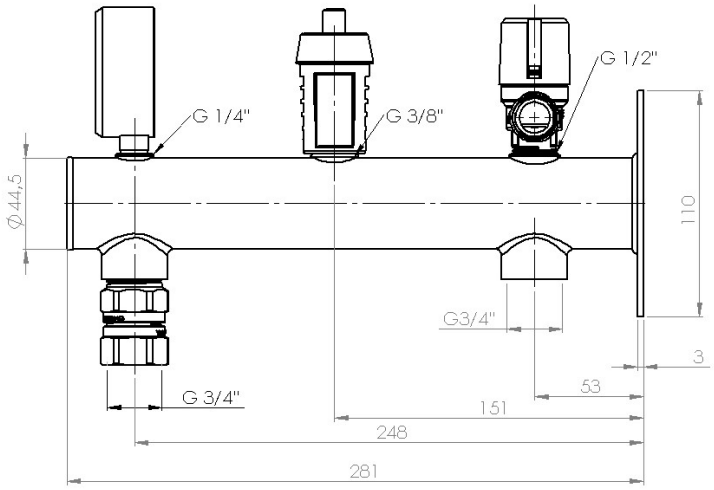

DUCOnsole Deluxe
Artikelnummer
1476-6-83-01
1476-6-84-01 excl. componenten*

PenTec
Pressure and Temperature Control

PenTec BV
Edisonweg 7
3442 AC Woerden

Tel. 0182 503 100
E-mail info@pentecbv.nl
Internet www.pentecbv.nl

CE kiwa gecertificeerd ISO 9001